FADEYA
电连科技

Industrial Ethernet Switch

fadeya（shanghai）co．, Ltd

FADEYA

Automation Package Sulution

FADEYA
电连科技

工业以太网交换机

Industrial Ethernet Switch

工业交换机采用采用无管理的自协商方式进行工作，是专为自动化、信息化、物联网等应用而开发的高性价比工业级交换机。

采用工业级设计， 即插即用、低功耗、耐高低温、抗电磁干扰，适用于恶劣的工业现场环境，在这些场景下，设备的即插即用特性和无管理特性使得网络的设置和维护变得简单且高效。

SW45系列应用于高性价比的工业自动化设备。

SW65系列产品搭配有拨码，一键VLAN，减少广播风暴，具备QOS流控功能，适合一些高速工业摄像头应用，开启流控后稳定不丢包。

SW65-SH系列适用于需要屏蔽强电磁干扰，耐高温的环境。

FDY-SW45 系列 百兆自适应网口

10/100M自适应网口工业以太网快速交换机,POE可选，通过无风扇散热电路设计、宽范围工作环境温度、高防护等级等技术，提供了耐高/低温、防雷等卓越的工业级品质，增强了工业网络的可靠性和安全性。更能满足轨道交通、平安城市、智能交通、室外监控和其他恶劣环境中的部署要求

产品参数

订货信息		
型号(Model)	FDY-SW45-P5M	FDY-SW45-P8M
订货号(Order No.)	450105	450108
接口特性		
百兆以太网口(100Gbit Ports)	5	8
千兆以太网口(1000Gbit Ports)	/	/
交换容量(Exchange capacity)	1G	1.8G
MAC地址表(Mac addr. table size)	2K	2K
包缓冲区(Packet buffer)	768K	768K
电气特性		
输入电压(Input voltage)	12-58V DC	12-58V DC
整机功耗(Total power consumption)	<10W	<10W
工作温度(Operating temperature)	-25~+55°C	-25~+55°C
环境条件		
工作温度(Operating temperature)	-30°C~+75°C	
储藏/运输温度(Storage temperature)	-30°C~+75°C	
散热方式(Thermal methods)	无风扇设计，自然散热	
相对湿度(Relative humidity)	10%~90% 无凝露	
MTBF	100,000 小时	
机械结构		
尺寸(Size)	31*91*118	46*104*143
安装方式(Installation Method)	卡轨式安装	卡轨式安装
重量(Weight)	约0.36KG	约0.55KG
防护(EMC&INGRESS PROTECTION)		
IP等级(IP Level)	IP40	
EFI	/	
PFMF	/	
Surge	4KV/2KV	
电源防浪涌(Surge protection of pwr)	IEC 61000-4-5 Level 3（4KV/2KV） （8/20us）	
网口防浪涌(Surge protection of port)	IEC 61000-4-5 Level 3（4KV/2KV） （10/700us）	
抗静电干扰(ESD)	IEC 61000-4-2 Level 4（8K/15K）	

FDY-SW45 系列 千兆自适应网口

10/100/1000M自适应网口工业以太网快速交换机,POE可选，通过无风扇散热电路设计、宽范围工作环境温度、高防护等级等技术，提供了耐高/低温、防雷等卓越的工业级品质，增强了工业网络的可靠性和安全性。更能满足轨道交通、平安城市、智能交通、室外监控和其他恶劣环境中的部署要求。

产品参数

订货信息		
型号(Model)	FDY-SW45-P5G	FDY-SW45-P8G
订货号(Order No.)	450115	450118
接口特性		
百兆以太网口(100Gbit Ports)	/	/
千兆以太网口(1000Gbit Ports)	5	8
交换容量(Exchange capacity)	14G	20G
MAC地址表(Mac addr. table size)	2K	16K
包缓冲区(Packet buffer)	1M	2M
电气特性		
输入电压(Input voltage)	12-58V DC	12-58V DC
整机功耗(Total power consumption)	<10W	<10W
工作温度(Operating temperature)	-25~+55°C	-25~+55°C
环境条件		
工作温度(Operating temperature)	-30°C~+75°C	
储藏/运输温度(Storage temperature)	-30°C~+75°C	
散热方式(Thermal methods)	无风扇设计，自然散热	
相对湿度(Relative humidity)	10%~90% 无凝露	
MTBF	100,000 小时	
机械结构		
尺寸(Size)	31*91*118	46*104*143
安装方式(Installation Method)	卡轨式安装	卡轨式安装
重量(Weight)	0.4KG	0.55KG
防护(EMC&INGRESS PROTECTION)		
IP等级(IP Level)	IP40	
EFI	/	
PFMF	/	
Surge	4KV/2KV	
电源防浪涌(Surge protection of pwr)	IEC 61000-4-5 Level 3（4KV/2KV） （8/20us）	
网口防浪涌(Surge protection of port)	IEC 61000-4-5 Level 3（4KV/2KV） （10/700us）	
抗静电干扰(ESD)	IEC 61000-4-2 Level 4（8K/15K）	

FDY-SW65 系列 百兆自适应网口

10/100 Base-TX非管理型工业以太网快速交换机,支持可选POE，通过无风扇散热电路设计、宽范围工作环境温度、高防护等级等技术，提供了耐高/低温、防雷等卓越的工业级品质，增强了工业网络的可靠性和安全性。更能满足轨道交通、平安城市、智能交通、室外监控和其他恶劣环境中的部署要求。

产品参数

订货信息		
型号(Model)	FDY-SW65-P5M	FDY-SW65-P8M
订货号(Order No.)	650105	650108
接口特性		
百兆以太网口(100Gbit Ports)	5	8
千兆以太网口(1000Gbit Ports)	/	/
交换容量(Exchange capacity)	1.4G	1.8G
MAC地址表(Mac addr. table size)	1K	2K
包缓冲区(Packet buffer)	512K	512K
电气特性		
输入电压(Input voltage)	12-58V DC	12-58V DC
整机功耗(Total power consumption)	<10W	<10W
工作温度(Operating temperature)	-25~+55°C	-25~+55°C
环境条件		
工作温度(Operating temperature)	-40°C~+85°C	
储藏/运输温度(Storage temperature)	-40°C~+85°C	
散热方式(Thermal methods)	无风扇设计，自然散热	
相对湿度(Relative humidity)	10%~90% 无凝露	
MTBF	100,000 小时	
机械结构		
尺寸(Size)	48*104*143	48*104*143
安装方式(Installation Method)	卡轨式安装	卡轨式安装
重量(Weight)	约0.45KG	约0.6KG
防护(EMC&INGRESS PROTECTION)		
IP等级(IP Level)	IP40	
EFI	1V/2V	
PFMF	30A/m	
Surge	6KV/4KV	
电源防浪涌(Surge protection of pwr)	IEC 61000-4-5 Level 3（4KV/2KV） （8/20us）	
网口防浪涌(Surge protection of port)	IEC 61000-4-5 Level 3（4KV/2KV） （10/700us）	
抗静电干扰(ESD)	IEC 61000-4-2 Level 4（8K/15K）	

FDY-SW65 系列 千兆自适应网口

10/100/1000 Base-T工业以太网快速交换机,支持POE，通过无风扇散热电路设计、宽范围工作环境温度、高防护等级等技术，提供了耐高/低温、防雷等卓越的工业级品质，增强了工业网络的可靠性和安全性。更能满足轨道交通、平安城市、智能交通、室外监控和其他恶劣环境中的部署要求。

产品参数

订货信息		
型号(Model)	FDY-SW65-P5G	FDY-SW65-P8G
订货号(Order No.)	650115	650118
接口特性		
百兆以太网口(100Gbit Ports)	/	/
千兆以太网口(1000Gbit Ports)	5	8
交换容量(Exchange capacity)	10G	26G
MAC地址表(Mac addr. table size)	8K	16K
包缓冲区(Packet buffer)	1M	2M
电气特性		
输入电压(Input voltage)	12-58V DC	12-58V DC
整机功耗(Total power consumption)	<10W	<10W
工作温度(Operating temperature)	-25~+55°C	-25~+55°C
环境条件		
工作温度(Operating temperature)	-40°C~+85°C	
储藏/运输温度(Storage temperature)	-40°C~+85°C	
散热方式(Thermal methods)	无风扇设计，自然散热	
相对湿度(Relative humidity)	10%~90% 无凝露	
MTBF	100,000 小时	
机械结构		
尺寸(Size)	48*104*143	48*104*143
安装方式(Installation Method)	卡轨式安装	卡轨式安装
重量(Weight)	约0.45KG	约0.6KG
防护(EMC&INGRESS PROTECTION)		
IP等级(IP Level)	IP40	
EFI	1V/2V	
PFMF	30A/m	
Surge	6KV/4KV	
电源防浪涌(Surge protection of pwr)	IEC 61000-4-5 Level 3（4KV/2KV） （8/20us）	
网口防浪涌(Surge protection of port)	IEC 61000-4-5 Level 3（4KV/2KV） （10/700us）	
抗静电干扰(ESD)	IEC 61000-4-2 Level 4（8K/15K）	

FDY-SW65-SH系列 百兆自适应网口

10/100 Base-TX非管理工业以太网快速交换机,支持可选POE，通过无风扇散热电路设计、宽范围工作环境温度、高防护等级等技术，提供了耐高/低温、防雷等卓越的工业级品质，增强了工业网络的可靠性和安全性。更能满足轨道交通、平安城市、智能交通、室外监控和其他恶劣环境中的部署要求

产品参数

订货信息		
型号(Model)	FDY-SW65-P5M-SH	FDY-SW65-P8M-SH
订货号(Order No.)	651105	651108
接口特性		
百兆以太网口(100Gbit Ports)	5	8
千兆以太网口(1000Gbit Ports)	/	/
交换容量(Exchange capacity)	1.4G	1.8G
MAC地址表(Mac addr. table size)	1K	2K
包缓冲区(Packet buffer)	512K	512K
电气特性		
输入电压(Input voltage)	12-58V DC	12-58V DC
整机功耗(Total power consumption)	<10W	<10W
工作温度(Operating temperature)	-25~+55°C	-25~+55°C
环境条件		
工作温度(Operating temperature)	-40°C~+85°C	
储藏/运输温度(Storage temperature)	-40°C~+85°C	
散热方式(Thermal methods)	无风扇设计，自然散热	
相对湿度(Relative humidity)	10%~90% 无凝露	
MTBF	100,000 小时	
机械结构		
尺寸(Size)	65*104*143	65*104*143
安装方式(Installation Method)	卡轨式安装	卡轨式安装
重量(Weight)	约0.75KG	约0.6KG
防护(EMC&INGRESS PROTECTION)		
IP等级(IP Level)	IP50	
EFI	1V/2V	
PFMF	30A/m	
Surge	6KV/4KV	
电源防浪涌(Surge protection of pwr)	IEC 61000-4-5 Level 3（4KV/2KV） （8/20us）	
网口防浪涌(Surge protection of port)	IEC 61000-4-5 Level 3（4KV/2KV） （10/700us）	
抗静电干扰(ESD)	IEC 61000-4-2 Level 4（8K/15K）	

FDY-SW65-SH系列 千兆自适应网口

10/100/1000 Base-T工业以太网快速交换机,支持POE，通过无风扇散热电路设计、宽范围工作环境温度、高防护等级等技术，提供了耐高/低温、防雷等卓越的工业级品质，增强了工业网络的可靠性和安全性。更能满足轨道交通、平安城市、智能交通、室外监控和其他恶劣环境中的部署要求。

产品参数

订货信息		
型号(Model)	FDY-SW65-P5G-SH	FDY-SW65-P8G-SH
订货号(Order No.)	651115	651118
接口特性		
百兆以太网口(100Gbit Ports)	/	/
千兆以太网口(1000Gbit Ports)	5	8
交换容量(Exchange capacity)	10G	26G
MAC地址表(Mac addr. table size)	8K	16K
包缓冲区(Packet buffer)	1M	2M
电气特性		
输入电压(Input voltage)	12-58V DC	
整机功耗(Total power consumption)	<10W	
工作温度(Operating temperature)	-25~+55°C	
环境条件		
工作温度(Operating temperature)	-40°C~+85°C	
储藏/运输温度(Storage temperature)	-40°C~+85°C	
散热方式(Thermal methods)	无风扇设计，自然散热	
相对湿度(Relative humidity)	10%~90% 无凝露	
MTBF	100,000 小时	
机械结构		
尺寸(Size)	65*104*143	65*104*143
安装方式(Installation Method)	卡轨式安装	卡轨式安装
重量(Weight)	约0.75KG	约0.8KG
防护(EMC&INGRESS PROTECTION)		
IP等级(IP Level)	IP50	
EFI	1V/2V	
PFMF	30A/m	
Surge	6KV/4KV	
电源防浪涌(Surge protection of pwr)	IEC 61000-4-5 Level 3（4KV/2KV） （8/20us）	
网口防浪涌(Surge protection of port)	IEC 61000-4-5 Level 3（4KV/2KV） （10/700us）	
抗静电干扰(ESD)	IEC 61000-4-2 Level 4（8K/15K）	

FDY-SW45系列 5端口

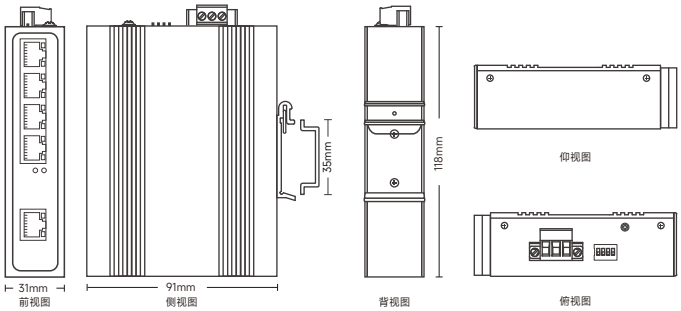

FDY-SW45系列 8端口

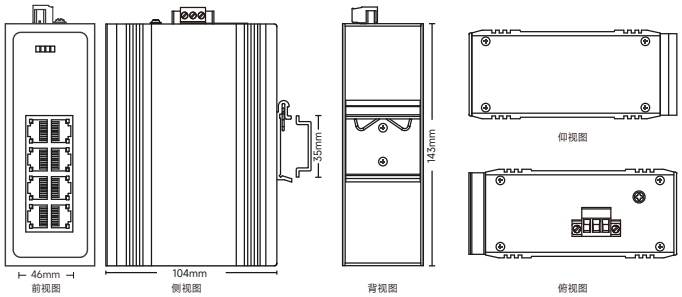

FDY-SW65 系列

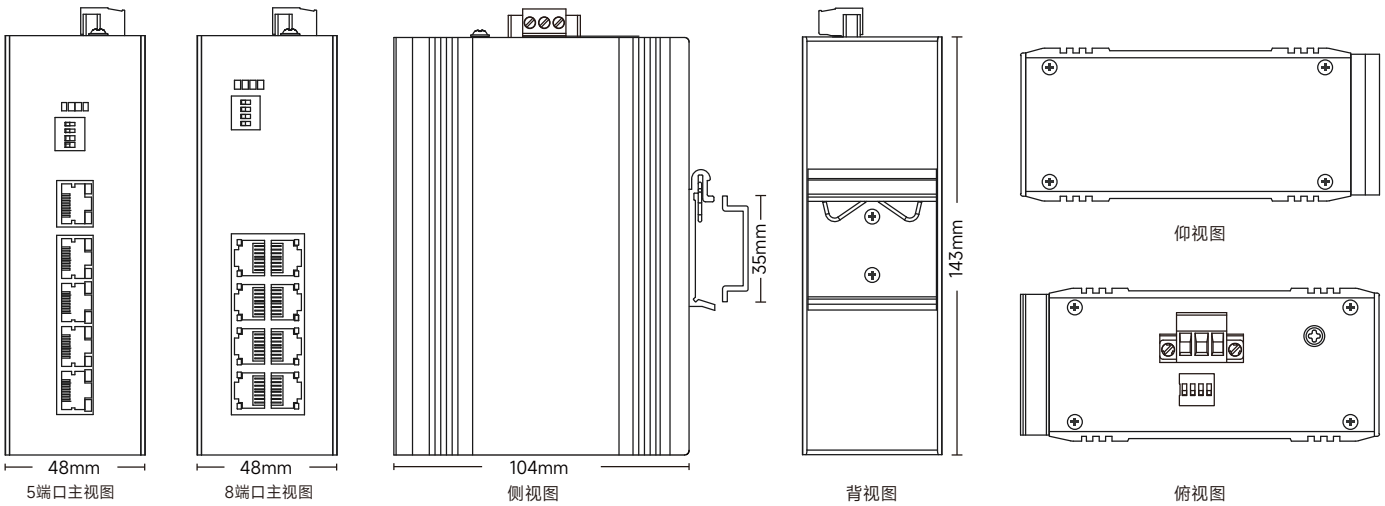

FDY-SW65-SH系列

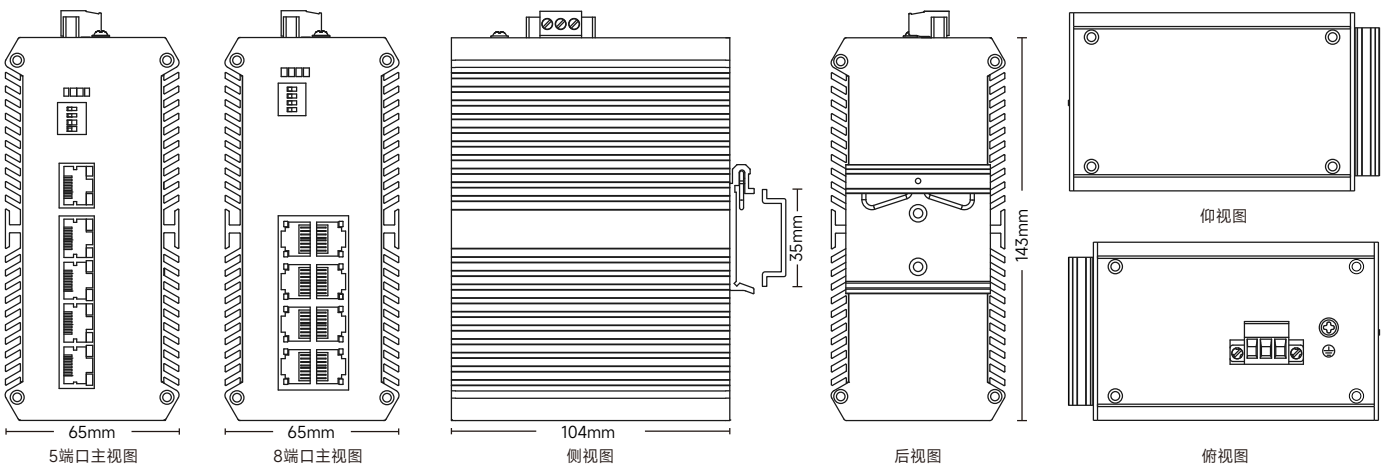

Service Network

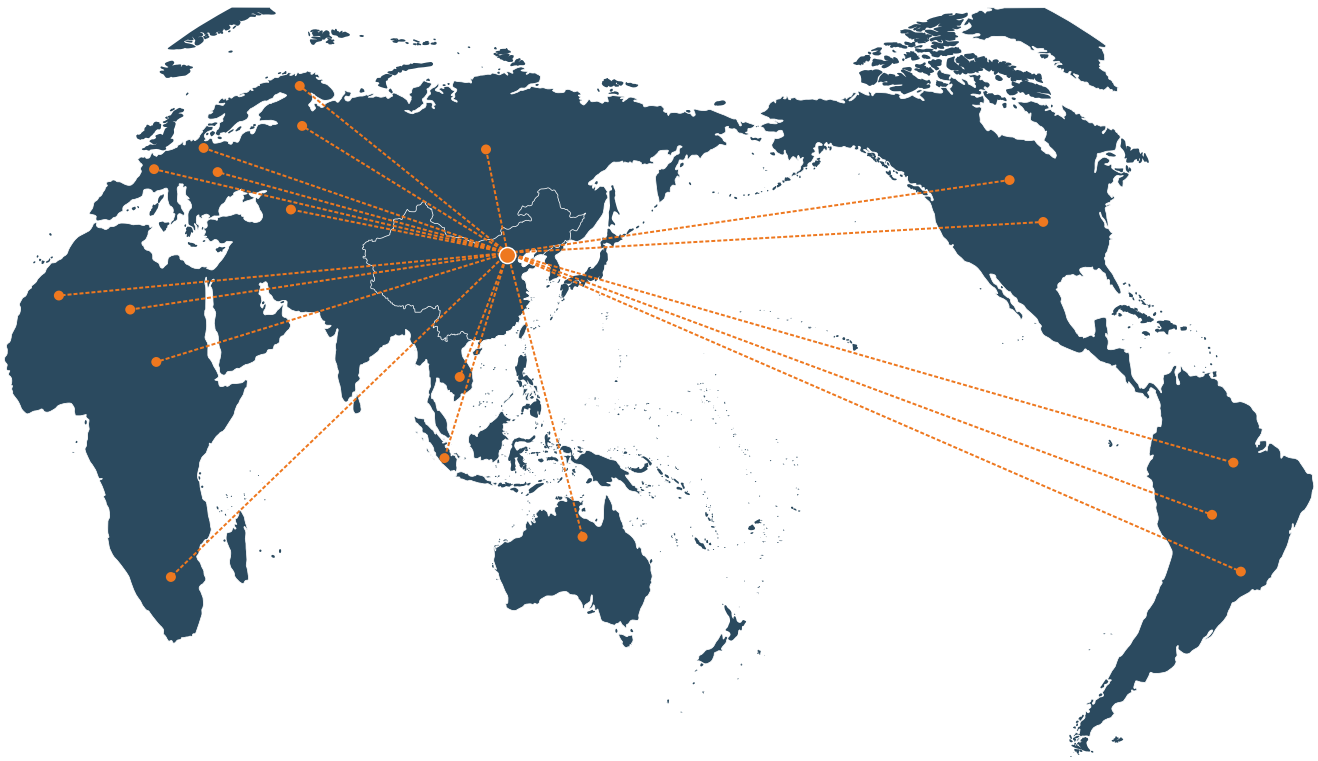

Address : No.655 GaojiRoad, Songjiang District, Shanghai City ,China

Zipcode: 201601

Whats App : +86 13052228269

E-Mail : jana.jiang@fadeya.com

Web : www.fadeya.com

FADEYA

Make Your Automation Project Easier

Hot Line:
+86 13052228269

Website : www.fadeya.com

Mail : jana.jiang@fadeya.com

Address : No.655 GaojiRoad, Songjiang District, Shanghai City ,China